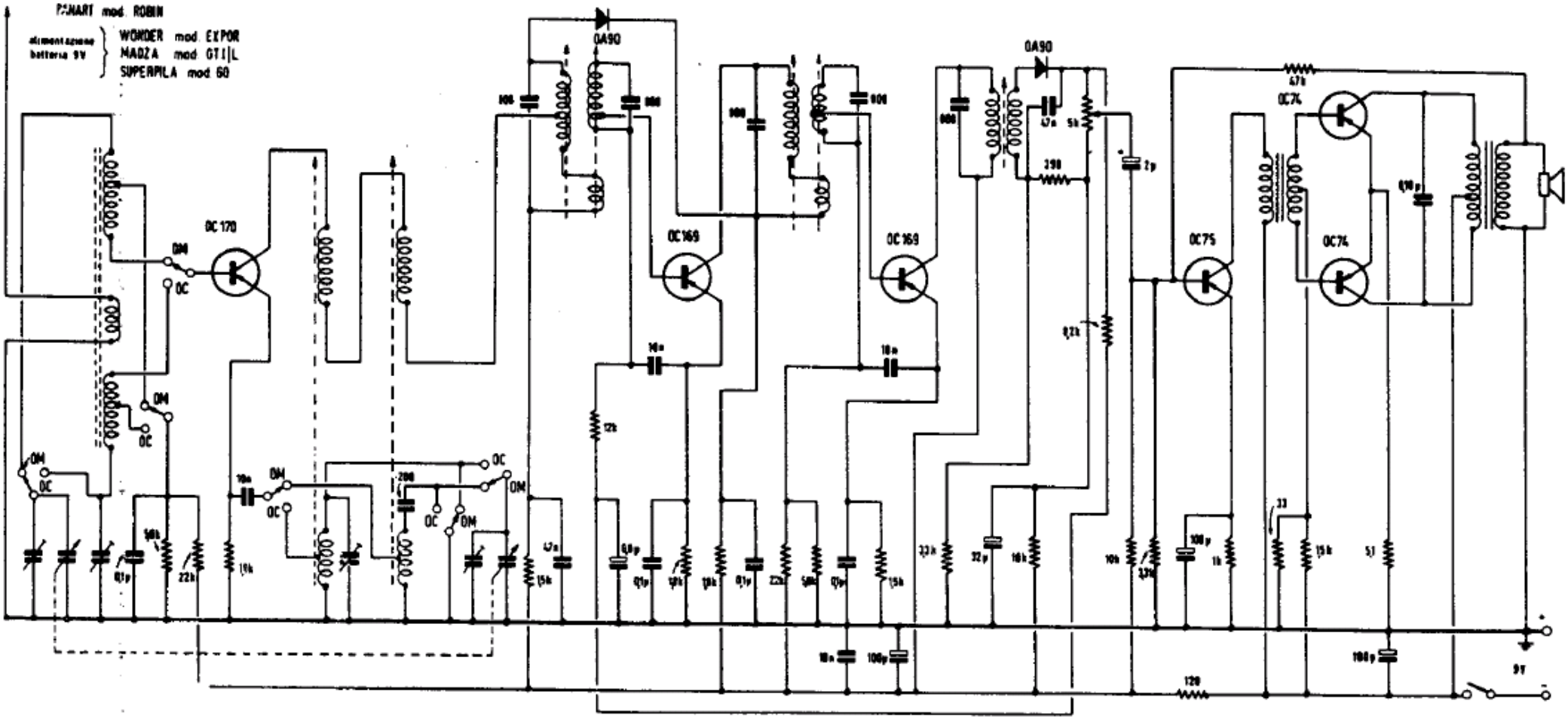

Schema elettrico del radioricevitore transistorizzato PANART mod. Robin